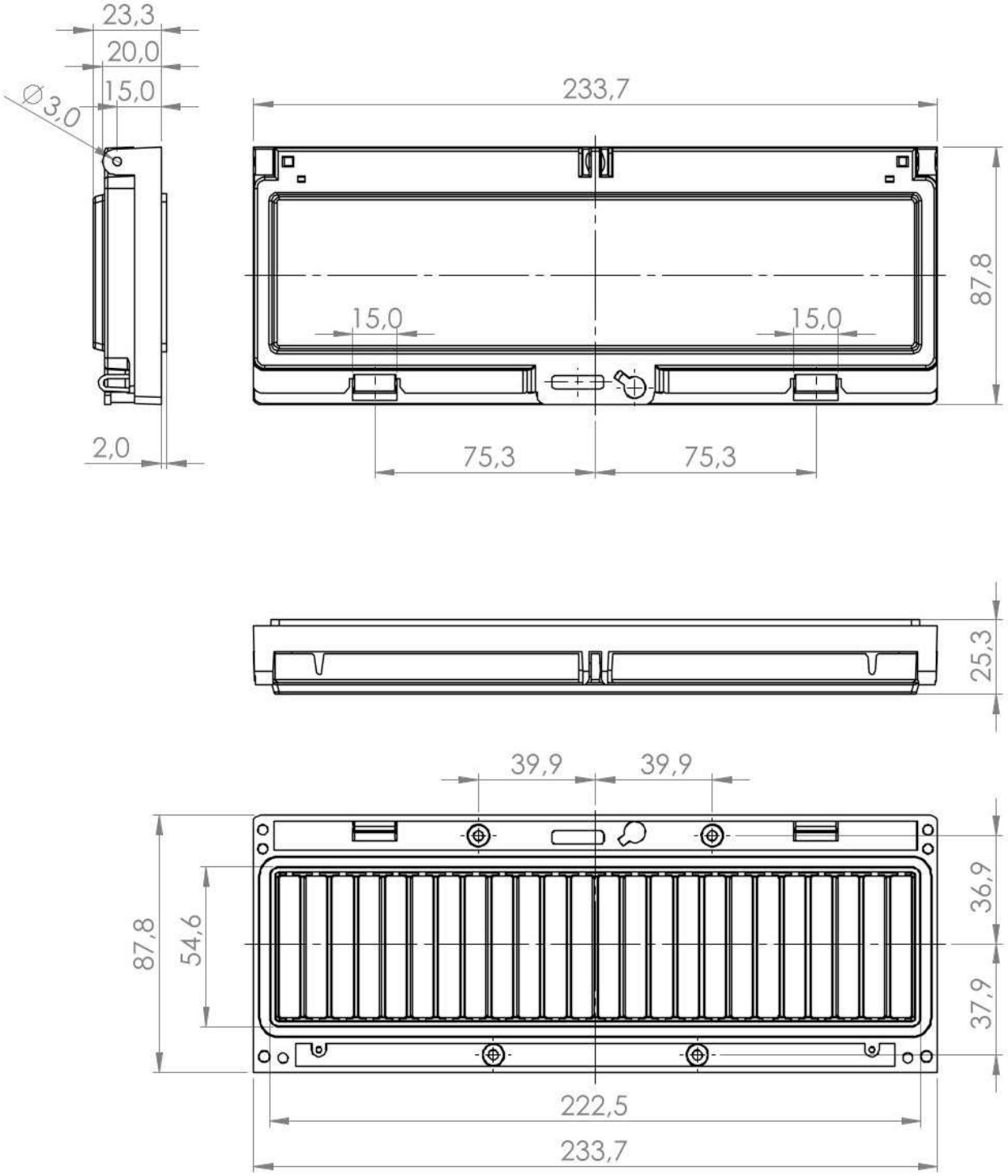
23,3
20,0
15,0
Ø3,0
2,0
233,7
87,8
15,0
15,0
75,3
75,3
25,3
39,9
39,9
87,8
54,6
36,9
37,9
222,5
233,7